RODCRAFT www.rodcraft.com	Ratsche 3/8" Ratchet 3/8"	Modell 3200	Serie A

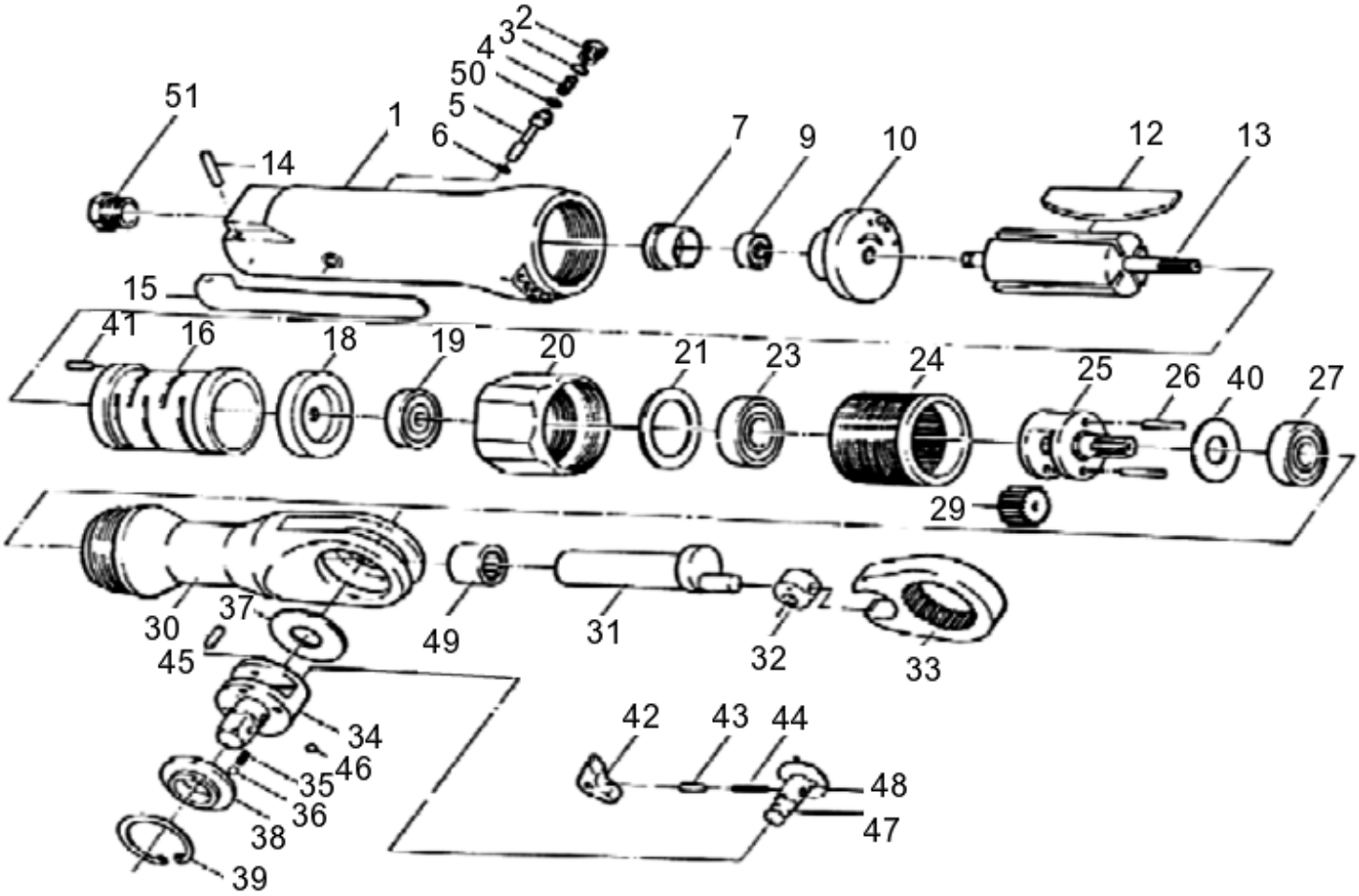

Pos.	Artikelnr.	Bezeichnung	Description	Anz.	Pos.	Artikelnr.	Bezeichnung	Description	Anz.
01	8950201011	GEHÄUSE	HOUSING	1	40	8950230205	SCHEIBE	WASHER	1
02	8950211414	VERSCHRAUBUNG	PLUG	1	41	8950020030	SPANNSTIFT	SPRING PIN	1
03	8950030021	O-RING	O-RING	1	42	8950250835	WIPPE	PAWL	1
04	8950210942	FEDER	SPRING	1	43	8950250836	STIFT	PIN	1
05	8950210955	VENTILSTÖSSEL	VALVE STEM	1	44	8950250837	FEDER	SPRING	1
06	8950030018	O-RING	O-RING	1	45	8950250838	STIFT	PIN	1
07	8950220647	LAGERDECKEL	BEARING CAP	1	46	8950000004	KUGEL	STEEL BALL	1
09	8950000090	KUGELLAGER	BALL BEARING	1	47	8950211416	UMSTEUERUNGSKNOPF	REVERSE KNOB	1
10	8950220869	MOTORENDPLATTE	END PLATE	1	48	8950020026	SPANNSTIFT	SPRING PIN	1
12	8950220605	LAMELLE	ROTOR BLADE	4	49	8950000031	NADELLAGER	NEEDLE BEARING	1
13	8950220870	ROTOR	ROTOR	1	50	8950210956	FEDERTELLER	SPRING RETAINER	1
14	8950020008	SPANNSTIFT	SPRING PIN	1	51	8950211417	LUFTEINLASS	AIR INLET	1
15	8950211415	BETÄTIGUNGSHEBEL	THROTTLE LEVER	1					
16	8950220871	ZYLINDER	CYLINDER	1					
18	8950220872	MOTORENDPLATTE	END PLATE	1					
19	8950000032	KUGELLAGER	BALL BEARING	1					
20	8950201012	GEHÄUSEMUTTER	HOUSING NUT	1					
21	8950230284	SCHEIBE	WASHER	1					
23	8950000002	KUGELLAGER	BALL BEARING	1					
24	8950230202	GETRIEBERING	INTERNAL GEAR	1					
25	8950230285	GETRIEBEKORB	GEAR CAGE	1					
26	8950230203	STIFT	PIN	2					
27	8950000099	KUGELLAGER	BALL BEARING	1					
29	8950230204	RITZEL	PLANET GEAR	2					
30	8950201013	RATSCHENGEHÄUSE	RATCHET HOUSING	1					
31	8950250831	EXZENTERWELLE	CRANK SHAFT	1					
32	8950250608	EXZENTERKUGEL	DRIVE BUSHING	1					
33	8950250609	RATSCHENKRANZ	RATCHET YOKE	1					
34	8950250839	ANTRIEB 3/8"	ANVIL 3/8"	1					
35	8950250833	FEDER	SPRING	2					
36	8950000008	KUGEL	STEEL BALL	2					
37	8950250610	SCHEIBE	WASHER	1					
38	8950250840	SCHEIBE	WASHER	1					
39	8950040005	SICHERUNGSRING	RETAINING RING	1					

Bei Ersatzteilbestellungen bitte Artikelnummer und Bezeichnung angeben! To order spare parts pls. indicate Part-No. and Description

Rev: 0 / 24.07.2009